LONGVIE

Manual de Instrucciones

Termotanques Potenciados

13013/V9W

Le agradecemos el haber confiado en la tecnología ***LONGVIE*** al elegir su termotanque y lo felicitamos por compartir con nosotros el orgullo que sentimos de haber logrado combinar funcionalidad, prestación, sobriedad y larga vida en un solo producto.

MODELOS

DESCRIPCIÓN	CAPACIDAD (Litros)	RECUPERACIÓN (Litros/Hora)
TERMOTANQUE DE ALTA POTENCIA T600APF	132	550
TERMOTANQUE DE ALTA RECUPERACIÓN T860ARF	56	750

Los Termotanques ***LONGVIE*** son muy fáciles de instalar y pueden conectarse en paralelo. Permiten transformar sistemas centrales de abastecimiento de agua caliente en sistemas individuales, con todas las ventajas de independencia que ello significa.

Se distinguen por la solidez de su construcción, el diseño funcional de sus componentes y la alta calidad de los materiales utilizados. Funcionan a la perfección en zonas con aguas duras y/o de baja presión.

ESQUEMAS DE INSTALACIÓN

MODELO T600APF

1. Válvula esclusa G 3/4".

2. Válvula de alivio (provista).

3. Cañería G 3/4" (*).

4. Llave de paso G 1/2".

5. Conducto de ventilación (según modelo).

6. Cañería G 1/2".

7. Cañería G 3/4".

8. Cañería G 3/4".

(*) Este niple G 3/4", que obliga al agua caliente a recorrer un pequeño tramo descendente, tiene por objeto evitar la recirculación de agua caliente por termosifón en la cañería de salida.

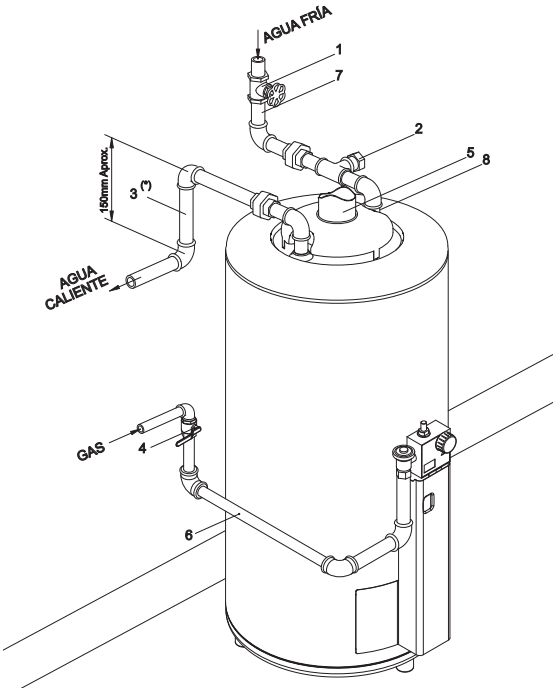

Fig. 1

MODELO T860ARF

1. Válvula esclusa G 3/4”.
2. Válvula de alivio (provista).
3. Cañería G 3/4” (*).
4. Llave de paso G 1/2”.
5. Conducto de ventilación (según modelo).
6. Cañería G 1/2”.
7. Cañería G 3/4”.
8. Cañería G 3/4”.

(*) Este niple G 3/4”, que obliga al agua caliente a recorrer un pequeño tramo descendente, tiene por objeto evitar la recirculación de agua caliente por termosifón en la cañería de salida.

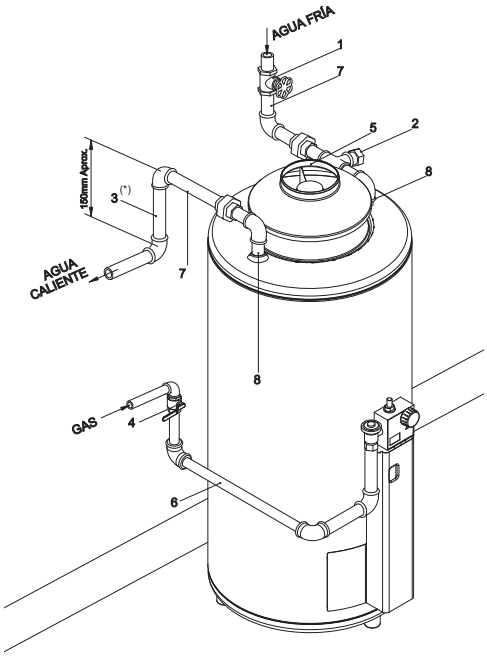

Fig. 1

DESCRIPCIÓN GENERAL

Estos termotanques, al igual que el resto de la línea de termotanques ***LONGVIE*** están construidos en acero enlozado con proceso *Vitroplus II* y aislación ecológica de lana de vidrio. Su quemador de alta eficiencia asegura un abundante suministro de agua a temperatura constante por varias canillas a la vez. Esta particularidad se suma a las características habituales de los termotanques ***LONGVIE***:

1. su sistema *Termodetector* que reacciona en forma rápida y automática ante el ingreso de agua fría, accionando el encendido del quemador
2. su triple sistema de seguridad:
   - Sensor de evacuación de gases quemados para prevenir fallas en la evacuación de los gases quemados producto de la combustión.
   - Válvula de seguridad por termocupla que interrumpe el suministro gas ante el apagado de la llama del quemador.
   - Válvula de alivio por sobrepresión en el tanque.
3. Barra anticorrosiva (ánodo de magnesio) que alarga la vida útil del termotanque.
4. Encendido piezoeléctrico.

El termotanque de Alta Potencia ***LONGVIE*** posee un quemador de 15.200 Kcal/h de alta eficiencia que permite recuperar 550 litros por hora, mientras que el modelo de Alta Recuperación tiene un quemador de 20.500 Kcal/h, que permite recuperar 750 litros por hora. Ambos aseguran un gran suministro de agua a temperatura constante por varias canillas simultáneas.

Este termotanque es ideal para viviendas con familia numerosa, clubes, hoteles, hidromasajes, etc.

Los gases calientes de los termotanques de alta recuperación, generados por su quemador de alta eficiencia, son guiados a través de un conjunto de tubos de acero enlozado (Sistema Multitubular) que atraviesan el tanque principal donde se aloja el agua sanitaria. La extensa superficie de contacto de los elementos generadores de calor con el agua favorece su pronto y eficaz calentamiento. Deflectores de gases calientes ubicados dentro de cada tubo optimizan la transferencia de calor, colaborando en la obtención de una alta recuperación, para abastecer consumos elevados y simultáneos de agua caliente.

La compacta construcción de los termotanques ***LONGVIE*** les permite lograr una excelente relación entre su abundante producción de agua caliente y el espacio que ocupan.

Poseen regulador de presión de gas, que permite mantener constante la potencia del quemador ante variaciones en la presión del gas suministrado.

PRECAUCIONES

- Al elegir la ubicación del termotanque tenga en cuenta las Disposiciones y Normas de ENARGAS para la ejecución de instalaciones domiciliarias de gas.
- La instalación debe ser realizada por un Instalador Matriculado en su Compañía de gas.
- Verifique el buen funcionamiento del regulador de gas de su domicilio, que la presión del gas se encuentre en los valores normales (gas natural = 180 mm CA / gas envasado = 280 mm CA).
- En caso de ser necesario, el cambio del tipo de gas debe ser realizado por un Instalador Matriculado. Para su conversión de gas siga las instrucciones del capítulo Cambio de Gas.
- Si se detecta alguna pérdida de gas cierre de inmediato la llave de paso y solicite la reparación al servicio técnico autorizado.
- Ante eventuales fallas o dudas acerca del funcionamiento o instalación de su termotanque recurra siempre a nuestro Servicio de Atención al Cliente.

UBICACIÓN

Si bien los termotanques ***LONGVIE*** poseen un dispositivo de seguridad especial para prevenir fallas en la evacuación de los gases quemados producto de la combustión, ello no

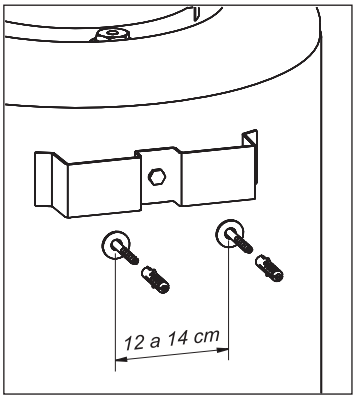

Fig. 2

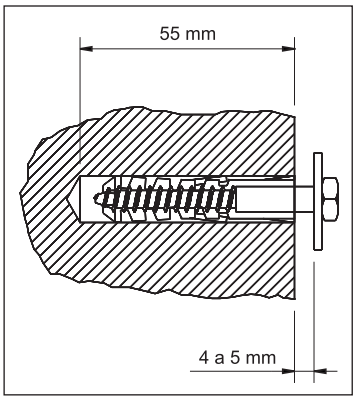

Fig. 3

habilita su instalación en baños ni dormitorios, ni evita las exigencias reglamentarias de ventilación del ambiente. Cualquier manipulación de los dispositivos de seguridad, mas allá de la limpieza del filtro, entraña un grave riesgo para la salud, cuyas consecuencias serán responsabilidad de quien la efectuara.

Los termotanques T860ARF vienen provistos con soportes especiales para ser colgados en cualquier tipo de pared y poseen además patas de PVC para su apoyo.

Para su instalación proceda de la siguiente manera:

- Teniendo en cuenta las dimensiones indicadas en el Cuadro de Especificaciones, marque en la pared la posición de anclaje (Fig. 2).
- Agujeree y coloque los tornillos con sus arandelas, tal como lo indica la figura 3.
- Cuelgue el termotanque.

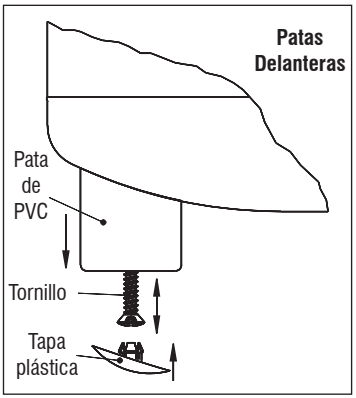

Fig. 4

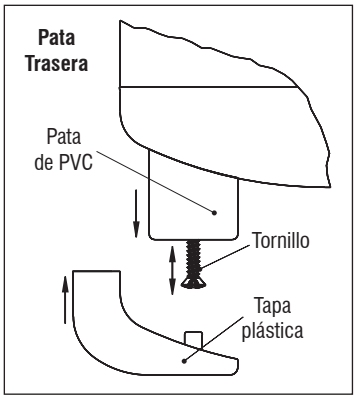

Fig. 5

Una vez colgados puede retirar, de a una, las dos patas delanteras (Fig. 4) y la pata trasera (Fig. 5). Para ello desenrosque el tornillo que sostiene a cada pata y coloque en su reemplazo la tapa plástica provista, aplicándola a presión en el orificio dejado por el tornillo. Por último, fije con el mismo tornillo la tapa plástica de la pata trasera.

Cuando el termotanque se apoye sobre una base, ésta debe ser firme y es imprescindible que cuente con sus patas de apoyo para lograr la correcta combustión del quemador.

VÁLVULA DE ALIVIO

La válvula de alivio provista con su termotanque ***LONGVIE*** está regulada para abrir a 6 Kg/cm^2. Debe colocarse en la conexión de entrada del agua fría de acuerdo al Esquema de Instalación (Fig. 1), con una prolongación hacia cualquier lugar de drenaje que sea cómodo para su posterior inspección.

Su colocación es requisito indispensable para dar validez a la garantía del producto.

CONEXIONES DE AGUA

Las conexiones del agua fría y caliente, superior o inferior según modelo, deben realizarse de acuerdo con el Esquema de Instalación: Fig. 1.

- En instalaciones nuevas la entrada del agua fría debe colocarse a la derecha, como se muestra en la figura 1. En instalaciones existentes, el agua fría puede ingresar por la brida de la izquierda, siempre que se cambie la ubicación del tubo de bajada.
- Verifique que el tubo de bajada con su guarnición de goma, se utilicen en la brida destinada a la entrada de agua fría (Fig. 1).
- Asegúrese que la llave de paso sea del tipo esclusa ó esférica y no del tipo sopapa suelta (canilla), pues estas impiden la libre dilatación del agua, produciendo una descarga intermitente por la válvula de alivio.

CONEXIÓN DE GAS

El Instalador Matriculado deberá observar el Esquema de Instalación y proceder de la siguiente manera:

1. Instalar una llave de paso para el gas.
2. Realizar la conexión mediante unión doble a la rosca de G 1/2” del *Termodetector*.

Bajo ningún concepto deben utilizarse conexiones flexibles de goma o plástico, con o sin malla de protección.

3. Abrir el gas y controlar con espuma de detergente que no haya pérdidas. Si se prueba con presión de aire, no superar 0,2 Kg/cm^2.

CAMBIO DE GAS

Estos modelos vienen preparados para ser alimentados con gas natural (sufijo N) o gas envasado (sufijo E). Para transformarlos de gas natural a gas envasado, o viceversa, se debe cambiar el regulador de presión, los inyectores del quemador principal y del piloto, y reemplazar la placa de marcado (Solicítelos al Servicio Técnico Autorizado ***LONGVIE*** más cercano).

Estas operaciones deben ser efectuadas por un instalador matriculado, a quien sugerimos proceder de la siguiente manera:

1. Retire del termotanque la placa de marcado. Cámbiela en un Servicio Técnico autorizado ***LONGVIE*** por la correspondiente al nuevo gas y adquiera allí el regulador de presión y los inyectores correspondientes.
2. Si el termotanque está instalado, asegúrese que la llave de paso del gas se encuentre cerrada.
3. Retire la consola.
4. Desconecte del termostato las conexiones del piloto, de la termocupla y del quemador principal.
5. Desconecte del cuerpo del encendedor el extremo del cable
6. Desconecte los 2 terminales del sensor de salida de gases.
7. Retire la tapa de la cámara quitando los 2 tornillos en su parte superior.
8. Retire el conjunto de quemadores.
9. Desconecte el caño de alimentación del piloto y retírelo.
10. Libere el colector quitando los 2 seguros de alambre y reemplace los 12 inyectores.
11. Reemplace el inyector del piloto y conecte el caño de alimentación del piloto.
12. Vuelva a colocar en su lugar el conjunto de quemadores cuidando que los pernos indicados

"A" (fig.6) calcen en los orificios del soporte "B" .

13. Reconecte al termostato la conexión del quemador principal, de la termocupla y del piloto.
14. Desenrosque el regulador de gas.
15. Enrosque, con su correspondiente contratuerca, el nuevo regulador de gas en el termostato, usando sellador (el tipo de gas del regulador, se identifica por el color del disco ubicado en el centro de su cuerpo: gas natural = dorado, gas envasado = plateado). Posicione la conexión al suministro de gas en dirección vertical, orientada hacia abajo y fije la posición con la contratuerca.

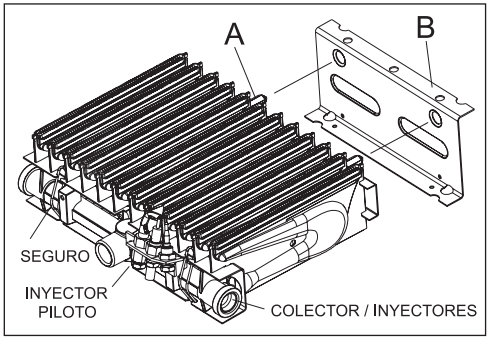

Fig. 6

16. Coloque la tapa de la cámara fijándola con los 2 tornillos en su parte superior.
17. Abra el gas, gire el selector de temperatura hasta la posición PILOTO "**ȣ**", mantenga presionado el botón de la válvula de seguridad (B) y controle con espuma de detergente que no haya pérdidas en la conexión del conjunto de quemadores. Si se prueba con presión de aire, no superar 0,2 Kg/cm^2.
18. Coloque la consola en su lugar.

VENTILACIÓN

La evacuación de los gases de combustión se realiza por un conducto de salida vertical cuyo diámetro varía según el modelo de termotanque. La ventilación deberá cumplir con las Disposiciones y Normas de ENARGAS para la ejecución de instalaciones domiciliarias de gas de acuerdo al consumo del termotanque a instalar, como se grafica a continuación:

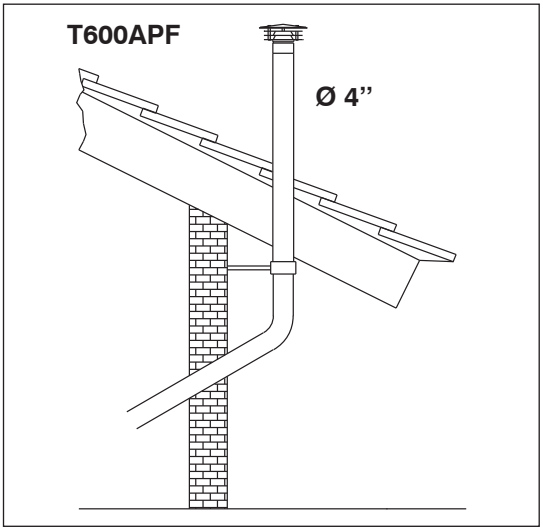

Fig. 7

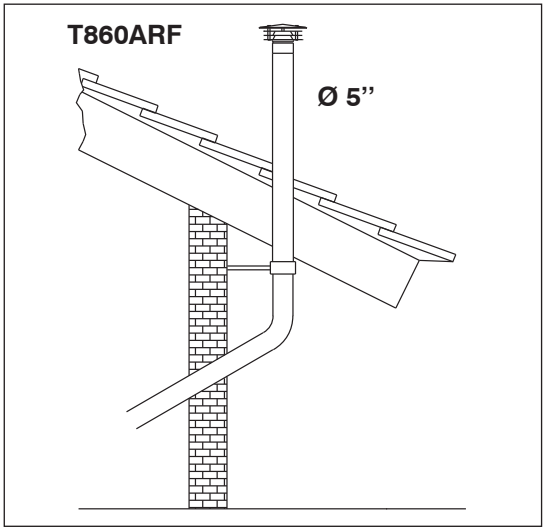

Fig. 8

La evacuación de los gases de combustión se realiza a través de un conducto de salida vertical y requieren ventilación a los cuatro vientos (Figs. 7 y 8).

T600APF

CONDUCTO DE SALIDA DE GASES DE Ø 100 mm (4'')

ATENCIÓN

- Este artefacto debe ser instalado con conductos para la evacuación de gases de la combustión de Ø 100 mm (4'').
- Su instalación debe ser realizada por un instalador matriculado.
- Si se destina a **REEMPLAZAR** a otro artefacto **INSTALADO**, verifique previamente su **COMPATIBILIDAD** con el sistema de **VENTILACION EXISTENTE**.
- El cumplimiento de estas indicaciones y un periódico mantenimiento, evitarán **RIESGOS PARA LA VIDA** de los ocupantes de la vivienda.

T860ARF

CONDUCTO DE SALIDA DE GASES DE Ø 127 mm (5'')

ATENCIÓN

- Este artefacto debe ser instalado con conductos para la evacuación de gases de la combustión de Ø 127 mm (5'').
- Su instalación debe ser realizada por un instalador matriculado.
- Si se destina a **REEMPLAZAR** a otro artefacto **INSTALADO**, verifique previamente su **COMPATIBILIDAD** con el sistema de **VENTILACION EXISTENTE**.
- El cumplimiento de estas indicaciones y un periódico mantenimiento, evitarán **RIESGOS PARA LA VIDA** de los ocupantes de la vivienda.

CONEXIÓN DE TERMOTANQUES EN PARALELO

Cuando la demanda de agua caliente supere la capacidad y recuperación de un termotanque único, pueden instalarse dos o más termotanques en paralelo (en batería) de acuerdo al Esquema de Instalación de la Fig. 9. Instalados de este modo todos los termotanques alimentan simultáneamente a la red de agua caliente.

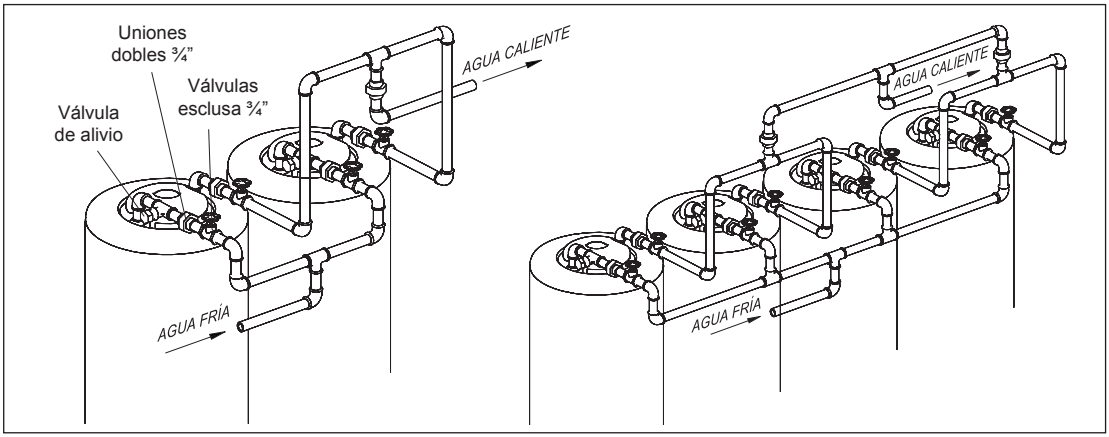

Fig. 9

INSTRUCCIONES PARA EL USO

LLENADO INICIAL

Pasos a seguir:

1. Abra todas las canillas de agua caliente, inclusive la de la ducha.
2. Abra la válvula esclusa de entrada del agua fría al termotanque.
3. Una vez desalojado el aire de las cañerías, cierre las canillas de agua caliente.
4. Verifique que no existan pérdidas en las uniones.

ENCENDIDO

Para encender el termotanque siga las instrucciones que a continuación se detallan, que podrá encontrar además impresas en el frente de la consola:

- Abra la llave de paso del gas.
- Gire el selector de temperatura (A) en sentido antihorario hasta la posición PILOTO "**Ò**".
- Mantenga presionado el botón de la válvula de seguridad (B) durante 30 segundos, mientras pulsa el botón de encendido (C) para encender la llama piloto.
- Una vez encendido el piloto, gire el selector de temperatura (A) en sentido antihorario hasta la posición deseada. Se encenderá el quemador principal.

Si al soltar el botón de la válvula de seguridad la llama piloto no quedara encendida, gire la perilla en sentido horario hasta la posición CERRADO (O) y aguarde 3 minutos antes de repetir la operación de encendido.

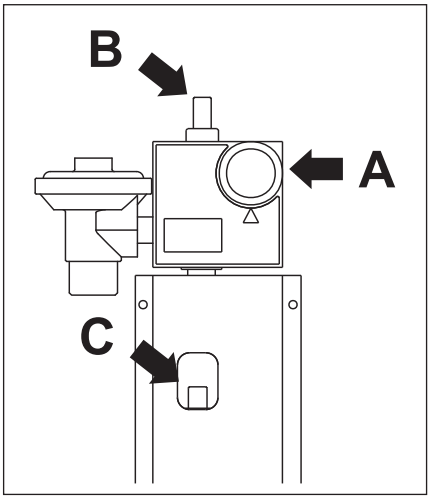

Fig. 10

APAGADO

1. Gire el selector de temperatura (A) en sentido horario hasta la posición CERRADO "**I**".
2. Cierre la llave de paso del gas.

GRIFO DE PURGA

Ubicado en la parte inferior del termotanque, permite el vaciado parcial o total y la limpieza periódica del tanque. **Purgue unos 20 litros de agua al instalar el termotanque y repita dicha operación una vez por mes, para asegurar la eficiencia constante y larga vida de su termotanque.**

EFICIENCIA ENERGÉTICA

Regule la temperatura del agua caliente en la posición más baja posible. De esta manera ahorrará energía y ayudará a la conservación del medio ambiente. Cuando el termotanque no requiera ser utilizado durante un período prolongado cierre la llave de paso del gas.

SI EL AGUA DE SU ZONA ES "DURA" (*)

Se recomienda:

- No utilizar el termotanque a la máxima temperatura.

- Incorporar un ablandador de intercambio iónico en el caño de ingreso del agua fría al termotanque.
- Controlar el estado del ánodo de magnesio con mayor frecuencia a la normal. Ver “Barra Anticorrosiva”.
- Efectuar el purgado total o parcial del agua con mayor periodicidad a la recomendada en la sección “Grifo de Purga”.

(*) *El término “dura” se aplica a las aguas con alto contenido de minerales disueltos en su composición, tales como calcio, magnesio, etc., presentes especialmente en aguas provenientes de napas subterráneas. Estos minerales precipitan y se van depositando en la base del tanque, especialmente cuando el agua supera los 60ºC de temperatura, formando capas de relativa dureza (sarro) que con el tiempo van restando capacidad para la acumulación de agua caliente.*

BARRA ANTICORROSIVA

Los termotanques ***LONGVIE*** están provistos de una barra anticorrosiva (ánodo de magnesio) que constituye una eficaz protección para evitar su deterioro.

Recomendamos hacer revisar su estado periódicamente por un Servicio Técnico Autorizado y cambiarla si estuviera gastada. Su desgaste se acelera en zonas de aguas duras.

CONDENSACIÓN

Hasta tanto la temperatura del agua no haya alcanzado los 40/50°C, puede producirse un goteo por condensación de los gases de combustión. Superada dicha temperatura, la condensación dejará de producirse. Por ello es muy común confundir este goteo con pérdidas de agua del tanque o de las conexiones. Para verificarlo, apague el termotanque y espere 5 minutos. Si el goteo desaparece, su causa es la condensación.

Si el goteo por condensación es excesivo llame al Servicio de Asistencia al Cliente.

GARANTÍA

Nuestra garantía que regirá por el término de 3 (tres) años, establece un plazo legal de 30 (treinta) días para cumplir con las reparaciones solicitadas a nuestro Servicio de Asistencia al Cliente. En la práctica intentamos que éste no supere las 72 horas.

Para que el Certificado de Garantía tenga validez se deben observar los siguientes puntos:

— La instalación debe realizarse por un instalador matriculado, de acuerdo a las Disposiciones y Normas de ENARGAS para la ejecución de instalaciones domiciliarias de gas y a las instrucciones de este manual.

— Debe instalarse la válvula de alivio provista con el termotanque.

— No debe abrirse, desarmarse o maltratarse el *Termodetector* automático, ni el Regulador de Presión de gas (en modelo T860ARF).

DIAGRAMA DE DIMENSIONES

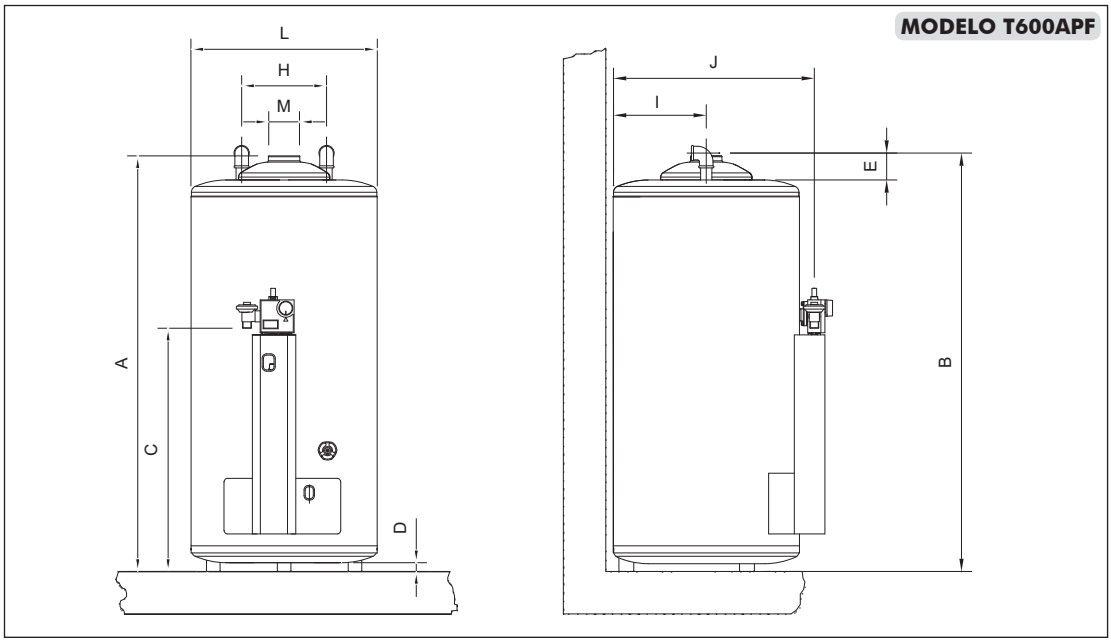

Fig. 11

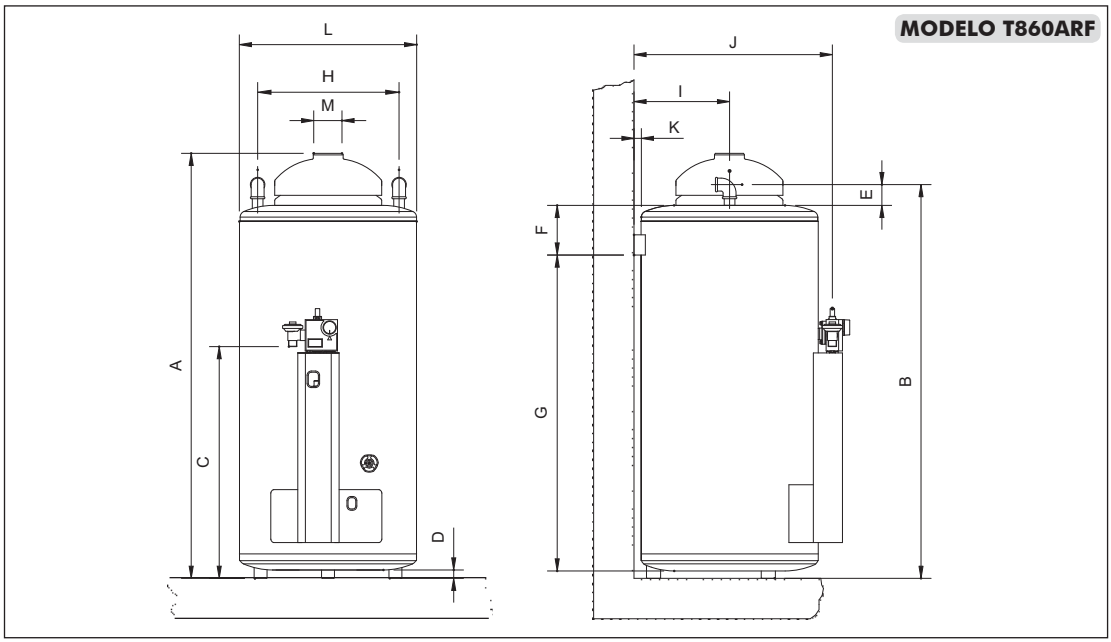

Fig. 12

CARACTERISTICAS TECNICAS

ESPECIFICACIONES			UNIDAD DE MEDIDA	MODELOS	
				T600APF	T860ARF
Capacidad			Litros	132	56
Consumo de gas	Gas Natural		Kcal / hora	15200	20500
	Gas Envasado		Kcal / hora	13500	19200
Recuperación	Gas Natural		Litros / hora	550	750
	Gas Envasado		Litros / hora	500	700
Altura	Total	**A**	mm	1639	1059
	A conexiones de agua	**B**	mm	1693	971
	A conexión de gas	**C**	mm	530	530
	Patas	**D**	mm	21	21
Distancia	De conexión agua a techo termotanque	**E**	mm	100 Mín.	35
	De techo termotanque a grampa	**F**	mm	—	130
	De grampa a piso	**G**	mm	—	780
	Entre conexiones de agua	**H**	mm	200	318
	De conexiones agua a parte trasera termo	**I**	mm	219	219
	De conexión de gas a parte trasera termo	**J**	mm	480	480
	De tanque a pared de fondo	**K**	mm	—	19
Diámetro	Termotanque	**L**	mm	438	438
	Conducto ventilación	**M**	mm	102 (4”)	127 (5”)
	Conexiones de agua		pulgada	G ¾”	G ¾”
	Conexión de gas		pulgada	G 1/2”	G ½”
Embalaje Alto Impacto	Diámetro		mm	480	480
	Altura		mm	1680	1105
Peso	Vacío		Kg	57	40
	Embalado		Kg	58	41
N° Matrícula de aprobación IGA	Gas Natural			01-0065-05-011	01-0065-05-010
	Gas Envasado			02-0065-05-013	02-0065-05-012

ATENCIÓN: Estos artefactos no podrán ser instalados en espacios para cocinar de ambientes únicos de departamentos u oficinas.

SERVICIO DE ATENCIÓN AL CLIENTE

Laprida 4851
(B1603ABI) Villa Martelli
Pcia. de Buenos Aires
Tel.: 4709-8501

(El fabricante se reserva el derecho de efectuar cambios técnicos sin previo aviso)